ШКАФЫ АВТОМАТИКИ И УПРАВЛЕНИЯ

ШУПН2-XX-ПЛ
ТДС.1593.000
UН=230/400В,50ГЦ, Iном. 45 А
Заводской №_____

Изготовитель: " ООО ТДС "
Адрес: 188307, Ленинградская обл., г. Гатчина, ул. 120-й Гатчинской дивизии 10,
тел. 8 (800) 101-59-28,
+7 (812) 988-80-78,
E-mail: sale@tdspribor.ru,
www.tdspribor.ru

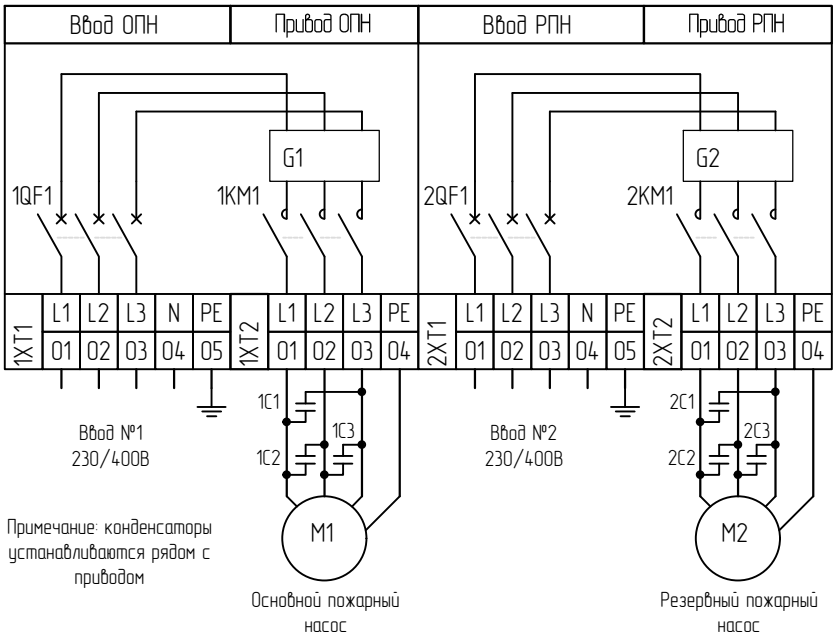

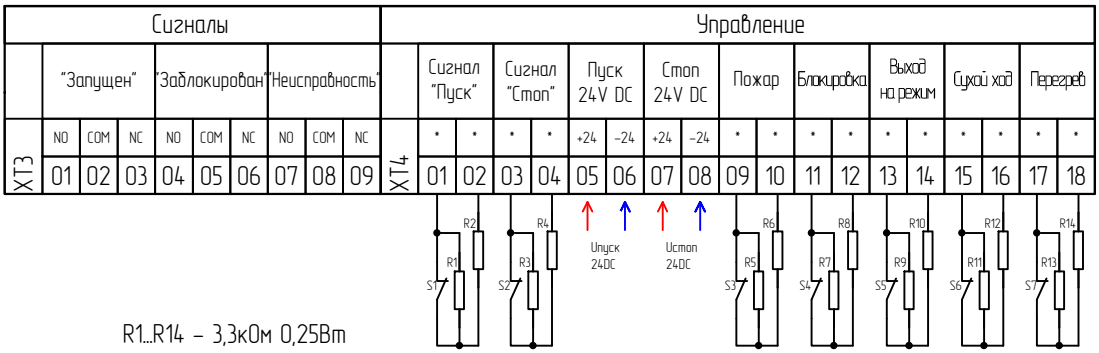

R1...R14 – 3,3кОм 0,25Вт