РЕЛЕ, КОЛОДКИ И АКСЕССУАРЫ

ПРИБОР
ПРОИЗВОДСТВО ПОЖАРНОЙ И ИНЖЕНЕРНОЙ АВТОМАТИКИ
8 (812) 309 47 72 | WWW.TDSPRIBOR.RU | SALE@TDSPRIBOR.RU

Реле серии RL

– Для электроники, промышленности и сборки щитового оборудования;

– Качество проверенное на опыте многолетнего выпуска приборов используемых в одной из самых ответственных отраслей промышленности "пожарная автоматика";

– Реле имеют всю необходимую техническую документацию и сертификаты.

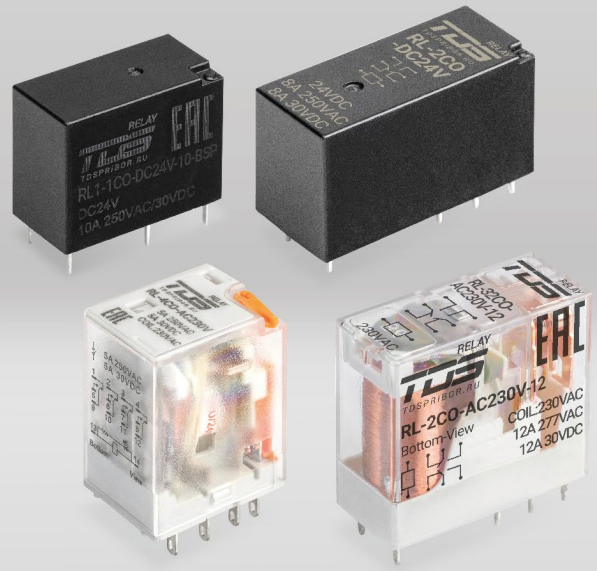

Информация для заказа реле:

Пример: электромагнитное реле в корпусе 3, два перекидных контакта, напряжение катушки 230V, номинальный ток 5А.

RL - 3 2 CO - AC 230V - 5* □ □ □ □

Основные характеристики:

Серия реле:
RL

Тип реле(корпуса):
1. Д20,5 × В15,6 × Ш10,5 мм
2. Д28,8 × В15,6 × Ш12,5 мм
3. Д30 × В26,5 × Ш13,5 мм
4. Д27,5 × В37,1 × Ш21 мм

Количество контактов:**
1 = 1 контакт
2 = 2 контакта
3 = 3 контакта
4 = 4 контакта

Схема контакта:
CO Переключающиеся (перекидные) контакты
NO Нормально открытый контакт
NC Нормально закрытый контакт

Тип катушки:
AC=Переменный ток
DC=Постоянный ток

Напряжение питания катушки:
230V (Согласно таблицы характеристик катушки)

Дополнительные характеристики:

Влагозащита:
B - влагозащита
(отсутствие маркировки говорит о том, что реле не является герметичным)

Тип катушки:
S - Чувствительная 200mW
(отсутствие маркировки говорит о том, что тип катушки стандартного исполнения)

Тип Монтажа:
P - Печатная плата
(отсутствие маркировки говорит о том, что тип монтажа реле универсальный в розетку и печатную плату)

Материал контактов:
T=AgSnO2;
(отсутствие маркировки говорит о том, что материал контактов AgNi)

Номинальный ток контактов А:
5 / 8 / 10 / 12 / 16;

* Пример обозначения
** При совпадении наименования типа реле и количества контактов возможно упразднение одного символа.

Технические параметры реле серии RL-1:

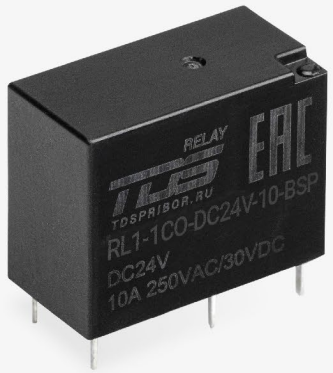

Контактные характеристики (конфигурации):	1CO 1NO
Номинальный ток / Напряжение:	5A /250VAC/30VDC, 10A /250VAC/30VDC
Электрическая/ Механическая долговечность:	≥10^5 циклов/10^7 циклов
Материал контактов:	AgNi и AgSnO2
Сопротивление изоляции:	1000MΩ (500VDC)
Напряжение пробоя между открытыми контактами:	≥1000VAC /1m
Напряжение пробоя между катушкой и контактом:	≥4000VAC /1m
Время вкл/выкл:	10 мс./5 мс.
Максимальный коммутируемый ток:	10A
Максимальное коммутируемое напряжение:	277VAC / 30VDC
Максимальная коммутируемая способность:	2500VA / 300W
Минимальная коммутируемая мощность:	5VDC 100mA

	Характеристики стандартной катушки 450mW:					Характеристики чувствительной катушки (S) 200mW:			
Номинальное напряжение VDC	5	6	12	24	48	5	6	12	24
Напряжение срабатывания VDC	≤3,75	≤4,50	≤9,00	≤18,00	≤36,00	≤3,75	≤4,50	≤9,00	≤18,00
Напряжение отключения VDC	≥0,25	≥0,30	≥0,60	≥1,20	≥2,40	≥0,25	≥0,30	≥0,60	≥1,20
Сопротивление катушки (Ω) ± 10%	55,5	80	320	1280	4608	125	180	720	2880

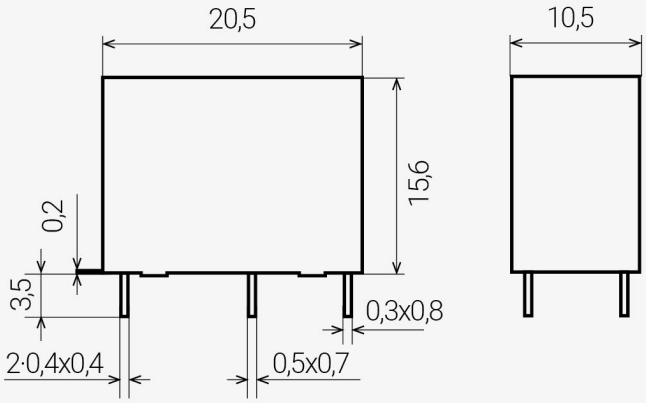

1NO
Нормально открытый контакт:

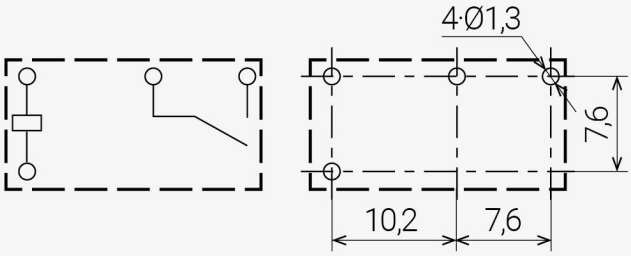
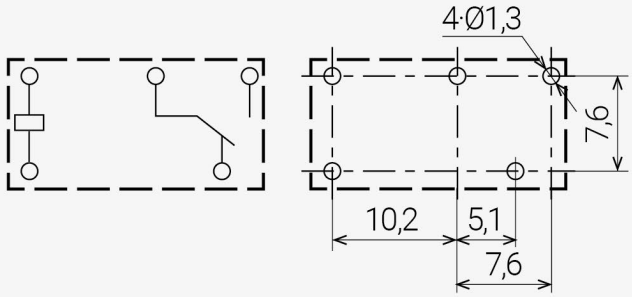
1CO
Переключающиеся (перекидные) контакты: